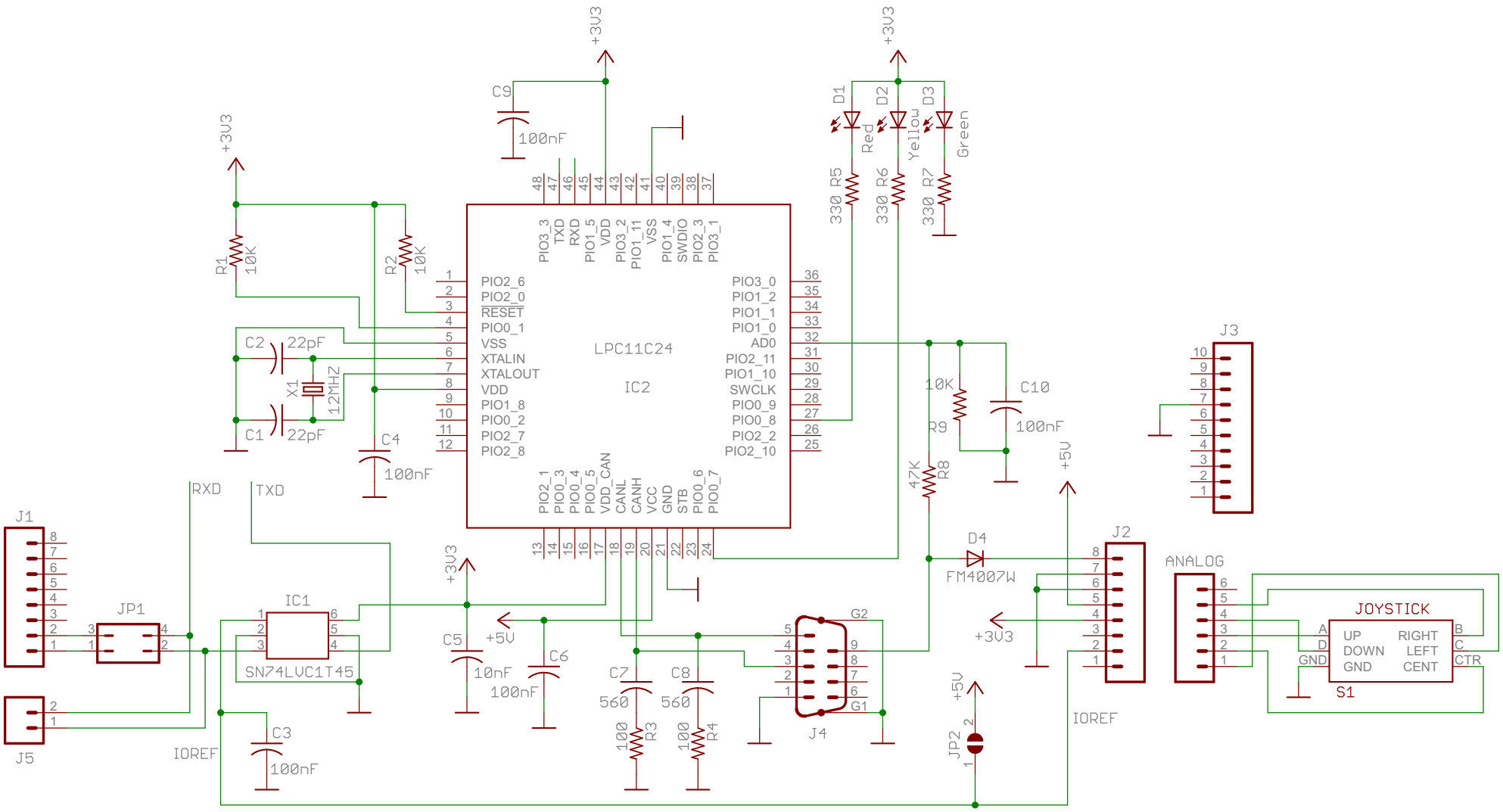
+3V3
C9
100nF
D1
D2
D3
Red
Yellow
Green
330 R5
330 R6
330 R7
R1
10K
R2
10K
C2
22pF
X1
12MHZ
C1
22pF
C4
100nF
LPC11C24
IC2
PIO3_3
TXD
RXD
PIO1_5
VDD
PIO3_2
PIO1_11
VSS
PIO1_4
SWDIO
PIO2_3
PIO3_1
PIO2_6
PIO2_0
RESET
PIO0_1
VSS
XTALIN
XTALOUT
VDD
PIO1_8
PIO0_2
PIO2_7
PIO2_8
PIO3_0
PIO1_2
PIO1_1
PIO1_0
AD0
PIO2_11
PIO1_10
SWCLK
PIO0_9
PIO0_8
PIO2_2
PIO2_10
PIO2_1
PIO0_3
PIO0_4
PIO0_5
VDD_CAN
CANL
CANH
VCC
GND
STB
PIO0_6
PIO0_7
10K
R9
C10
100nF
47K
R8
+5V
J3
J1
RXD
TXD
JP1
IC1
SN74LVC1T45
+3V3
C5
10nF
+5V
C6
100nF
C7
560
C8
560
100
R3
100
R4
G2
G1
J4
D4
FM4007W
J2
ANALOG
JOYSTICK
A
D
GND
UP
DOWN
GND
RIGHT
LEFT
CENT
B
C
CTR
S1
J5
IOREF
C3
100nF
JP2
IOREF